SFIATI A DOPPIO GALLEGGIANTE

COD.
SFIA.06..
SFIA.08..

SFIATI AUTOMATICI A DOPPIO GALLEGGIANTE, A TRE FUNZIONI (RIEMPIMENTO, SVUOTAMENTO E DEGASAGGIO CONDOTTE), FLANGIATI UNI EN 1092-2 PN 10/16/25.

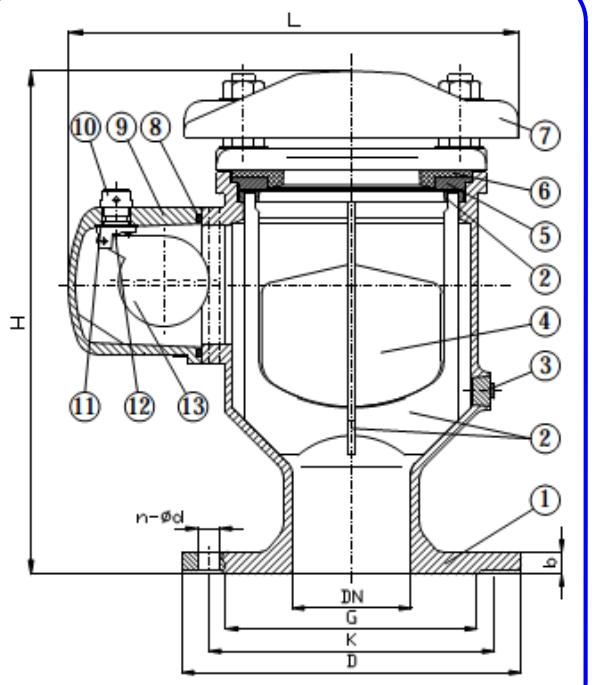

PARTICOLARE	MATERIALE
CORPO (1,9)	GHISA GJS 400
GUIDA (2)	ABS
VALVOLA A SPILLO (3)	ACCIAIO INOX AISI 304
GALLEGGIANTE (4)	ABS
GUARNIZIONE (5)	GOMMA EPDM
FLANGIA SUPERIORE (6)	ABS
COPERCHIO (7)	GHISA GJS 400
O-RING (8)	GOMMA NBR
DEGASATORE (10)	PA
GUARNIZIONE (11)	GOMMA EPDM
TENUTA (12)	GOMMA EPDM
GALLEGGIANTE (13)	ABS

PRESS. ESERCIZIO	Min 0,2 bar
RIVESTIMENTO	POLVERE EPOSSIDICA

COD	DN	PN	G	K	D	n - Ød	b	L	H	W (Kg)
SFIA.061	40	16	84	110	150	4 - 19	19	260	245	18
SFIA.062 **SFIA.082**	50	16 25	98 102	125	165	4 - 19	19 20	260 285	245 260	19 21
SFIA.063 **SFIA.083**	65	16 25	118 122	145	185	4 - 19	19 22	330 285	319 260	21,5 22
SFIA.064 **SFIA.084**	80	16 25	132 138	160	200	8 - 19	19 24	342 285	319 260	22 22,5
SFIA.065 **SFIA.085**	100	16 25	156 162	180 190	220 235	8 - 19 8 - 22	19 24	378 335	413 320	34,5 31
SFIA.066 **SFIA.086**	125	16 25	184 188	210 220	250 270	8 - 19 8 - 26	19 26	378 335	413 320	36,5 36
SFIA.067 **SFIA.087**	150	16 25	211 218	240 250	285 300	8 - 19 8 - 26	19 28	378 338	413 325	38,5 37

Disponibili a richiesta PN 10, PN 40 e diametri superiori

Le immagini e i dati contenuti nel depliant sono solo indicativi della categoria di prodotto e non corrispondono necessariamente al prodotto fornito. Le caratteristiche dei prodotti possono essere soggette a variazioni da parte del produttore.

A.M.I.S. Srl APPARECCHI E MACCHINE IDRAULICHE SPECIALI
Via Borgomasino, 71/73 - 10149 Torino Tel: 011/7399696 Fax: 011/7396367 Web: www.amis.it E-mail amis@amis.it